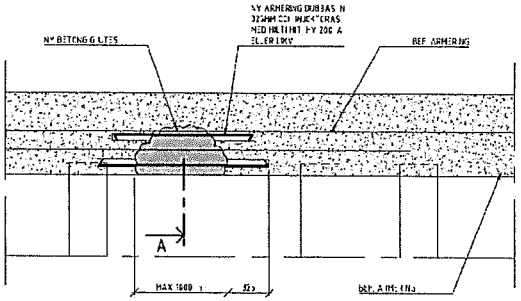

FÖRSVAGNING I GRUNDBALK

PLATSGJUTNA BETONGKONSTRUKTIONER

KVALITET OCH UTFÖRANDE
Betongens sammansättning, frostresistens, lufthalt m.m. väljs enligt tabell B1:3 i Betongrapport 11 m.h.t. nedan angivna exponeringsklasser och vctekv

TÄCKANDE BETONGSKIKT
Armering skall monteras med minsta bas mått för täckande betongskikt enligt nedan, där annat ej anges

mot mark	50 mm (UK och sida)
Grundsulor, bottenplatta, pålar	XC4 + XF3

ARMERING
NÄT: NK500AB-W
ÖVRIGT: K500C-T

SKARVLÄNGDER FÖR ARMERING
Stänger:
Följande skarvlängder gäller då FL (= förskjutna skarvar med fallande längder) anges på ritning.
Ls = 50ø
Maximalt 50% får skarvas i samma snitt.

GRUNDKONTROLL
Kontrollen utförs enligt SS-EN 13670:2009.

TILLÄGGSKONTROLL
Kontrollen utförs enligt särskild kontrollplan.

OMRÅDE MED FÖRSVAGAD GRUNDBALK

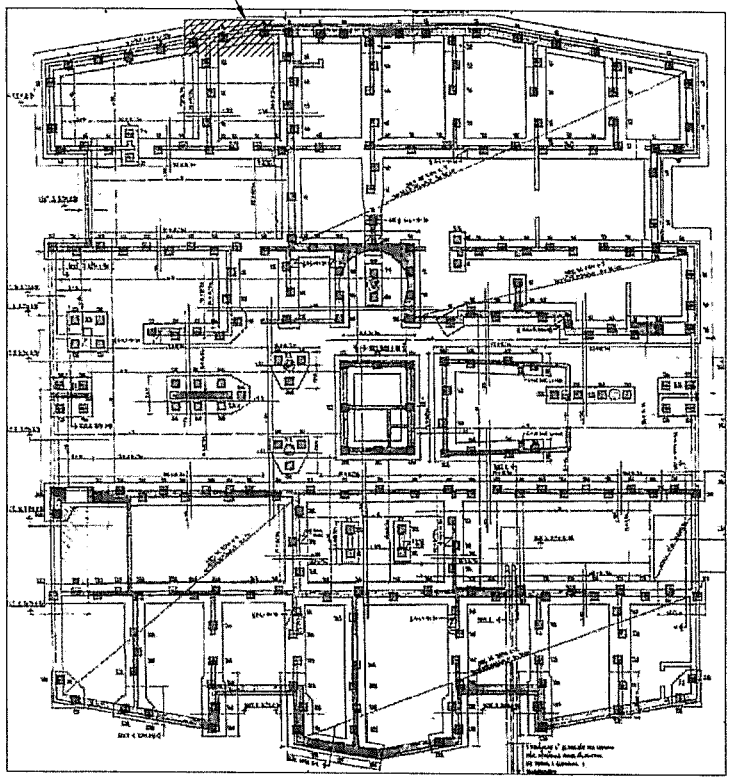

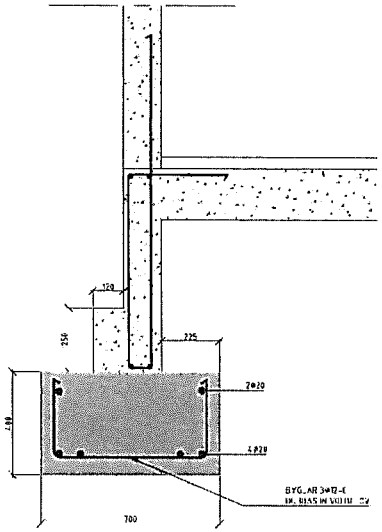

A
ÅTGÄRDANDE AV GRUNDSULA

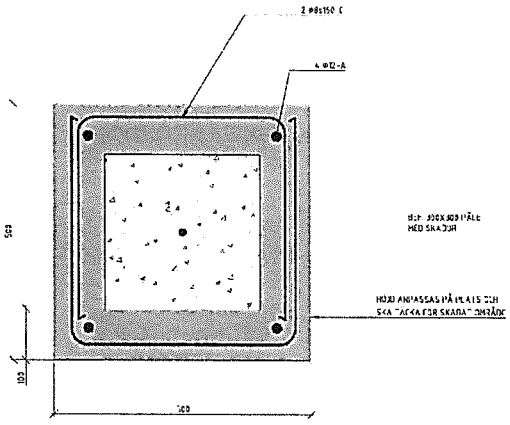

FÖRSTÄRKNING AV BEF. PÅLE

GRANSKNINGSHANDLING
2024-02-29

BYGGHANDLING

[redacted]

TÄBY

Skyddsrumspartner
Sollentunavägen 63
191 40 Sollentuna
Tel: 070-090 06 18
www.skyddsrumspartner.se

2406	AAL	GKR
	GABRIEL KRIDIN	

GRUNDDETALJER
ÅTGÄRDANDE AV GRUNDSULA

A1 1:5/1:10/1:20
A3 1:10/1:20/1:40

K-20-1-001

Dnr BM 2024-000410 – Ankom 2024-11-25